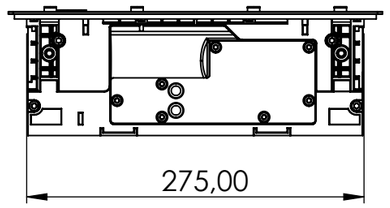
275,00

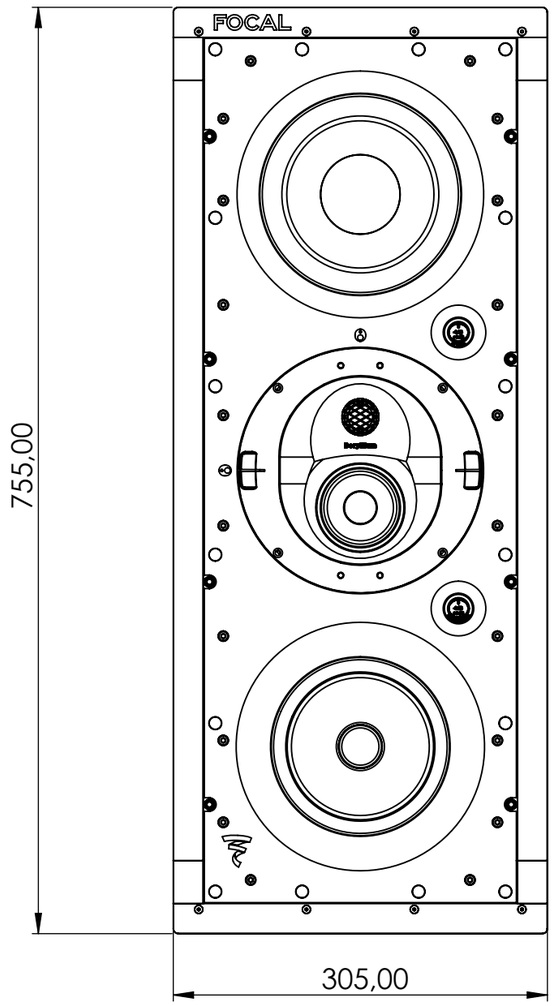
FOCAL
755,00
305,00

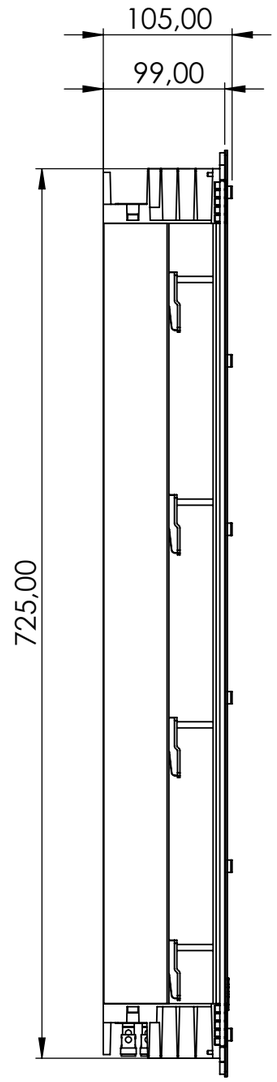
105,00
99,00
725,00

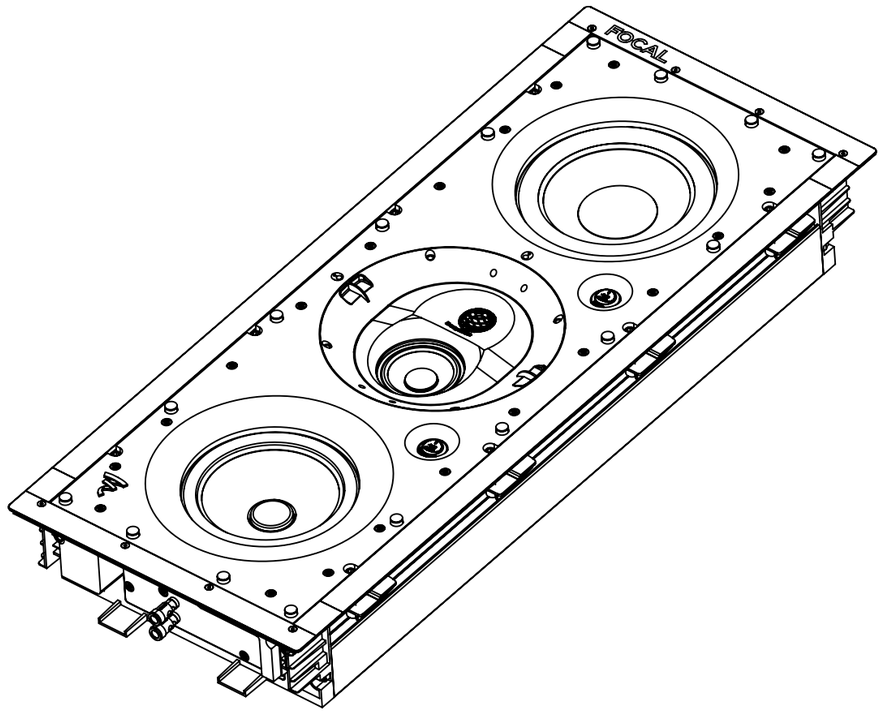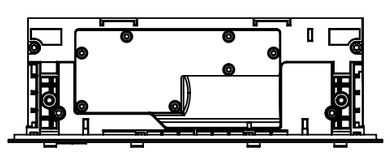
FOCAL