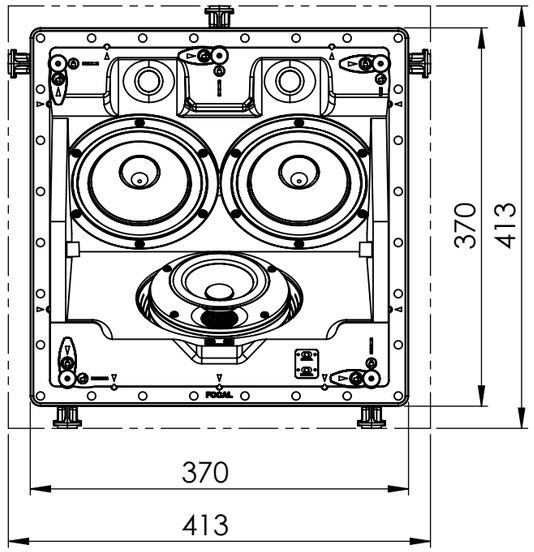
370
413
370
413

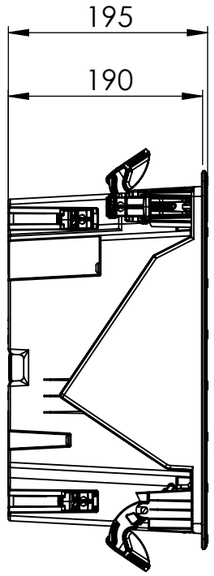
195
190

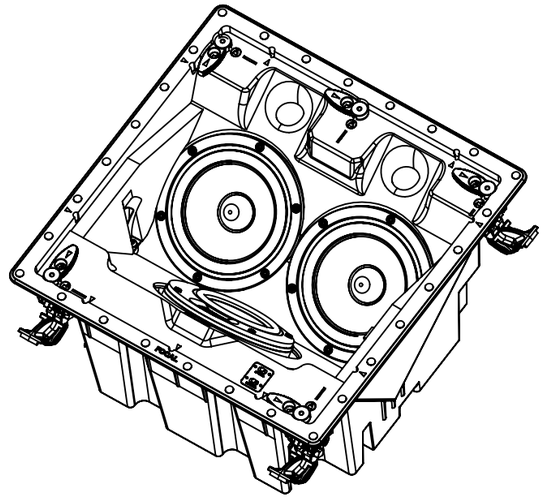

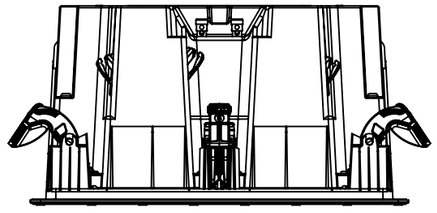

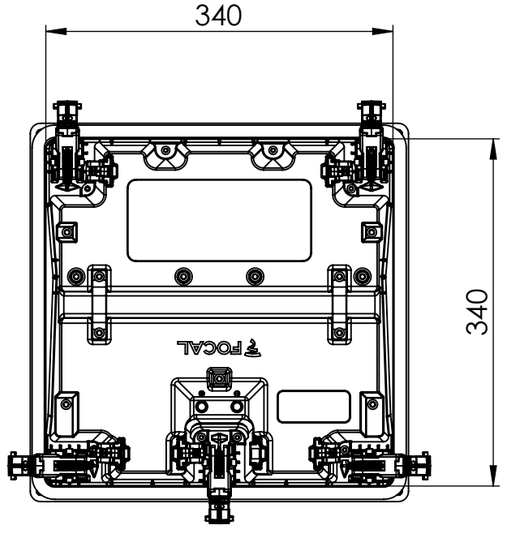
340
340
FOCAL